Схема расположения стоек в осях

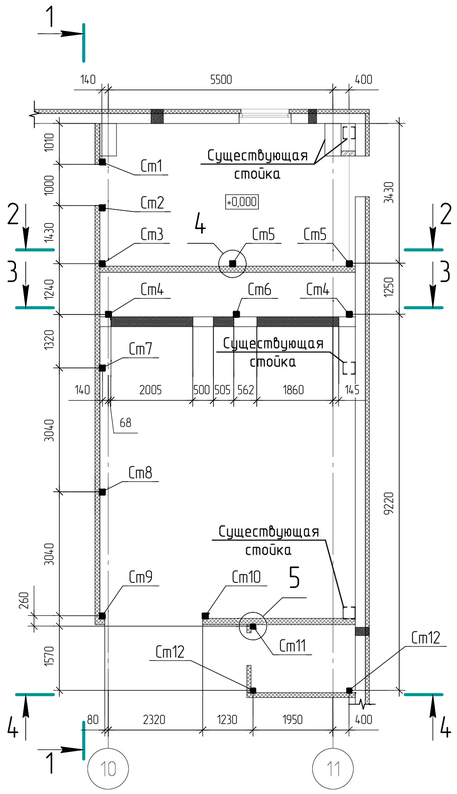

Схема расположения балок в осях

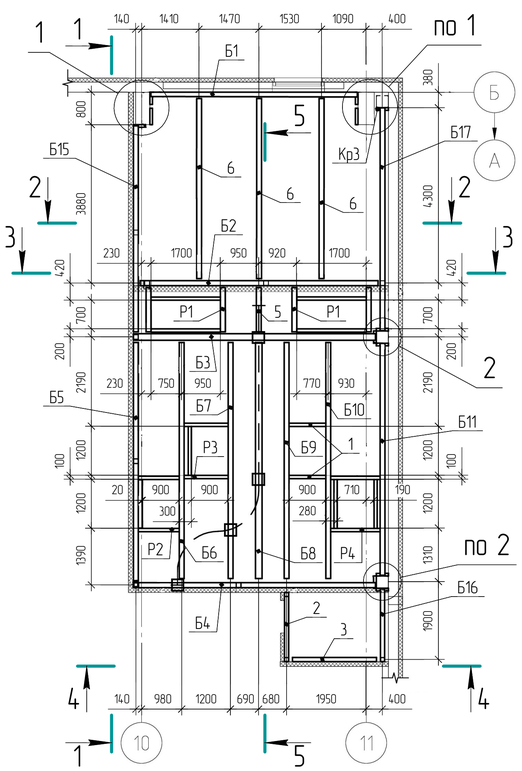

1–1

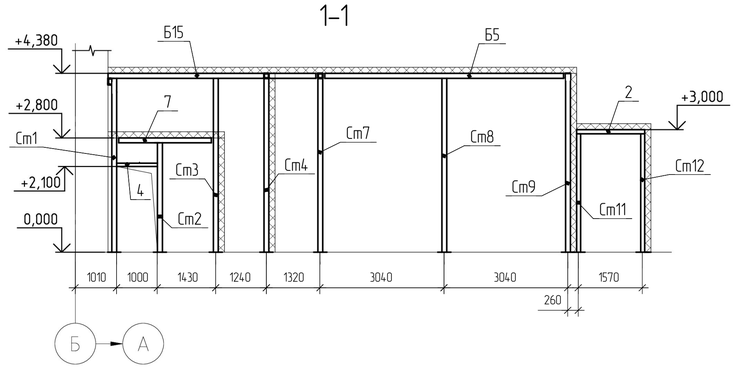

Схема расположения балок в осях Б/10–11 на отм. +2,800

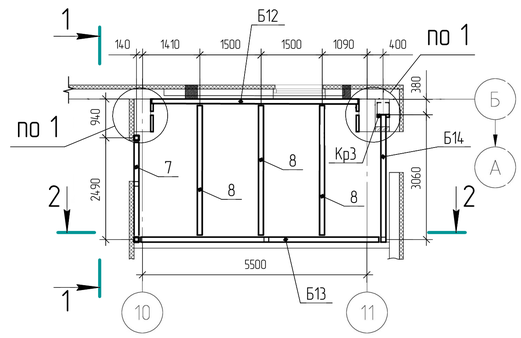

6–6

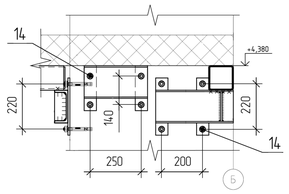

3–3

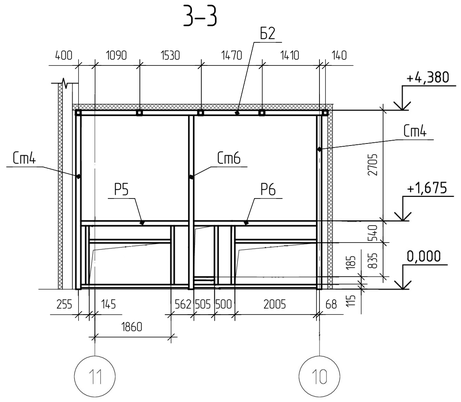

5–5

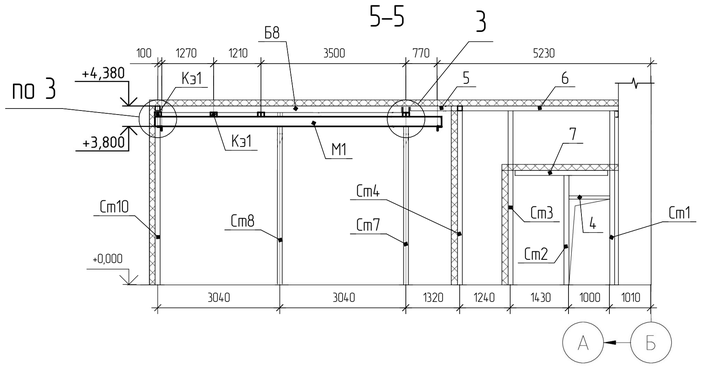

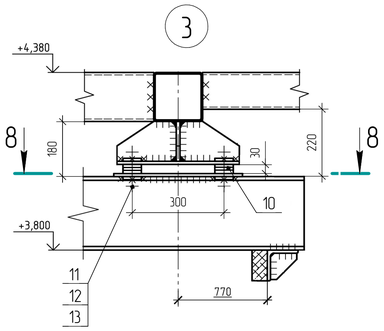

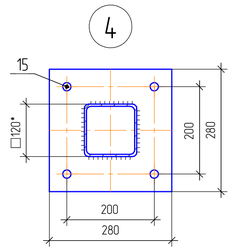

7–7

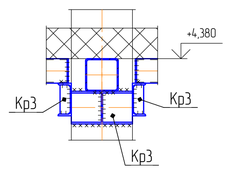

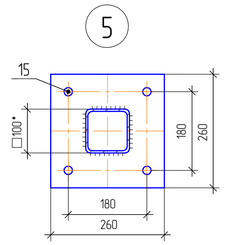

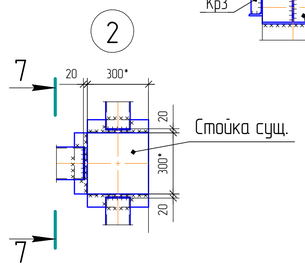

2–2

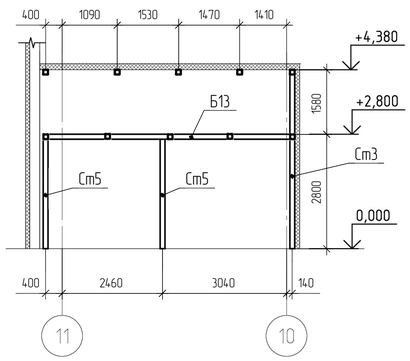

4–4

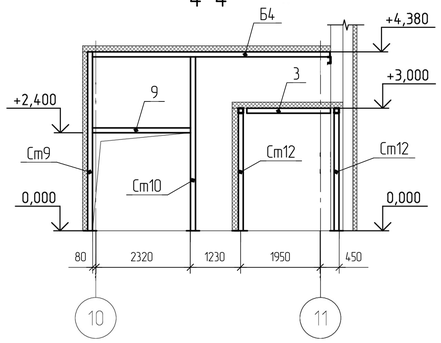

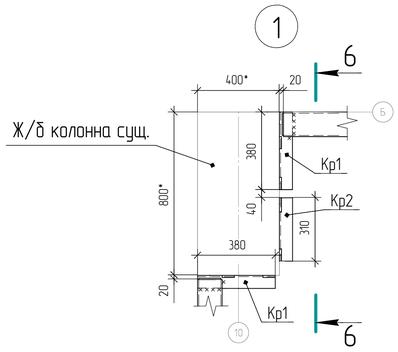

8–8

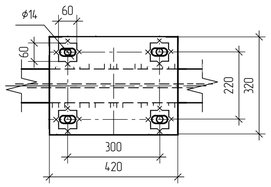

1. Монтажные соединения элементов помещения выполняются на сварке по контуру прилегания катетом, равным наименьшей толщине свариваемых деталей.
2. Крепёжные элементы Кэ1 приварить к балкам Б4, Б7 по месту при установке монорельса М1.

Изм.	Кол.уч.	Лист	№док.	Подп.	Дата	Производство плавленных лигатур			
Разработал						Производственное здание с пристроенными помещениями. Встроенные помещения.	Стадия	Лист	Листов
Проверил									
Н. контр.						Схемы расположения элементов помещения в осях	ОКБ "Енисейпром"		

Согласовано

Взам. инв. №

Подп. и дата

Инв. № подл.